ТВЕРДОТЕЛЬНЫЕ РЕЛЕ

СЕРИЯ SAI/SDI
(Крепление на печатной плате)

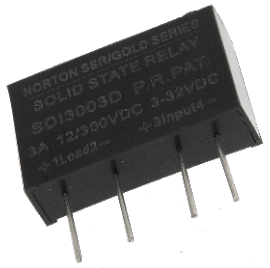

- **Усиленный дизайн для тяжелых промышленных нагрузок**
- **Светодиодный индикатор состояния входа**
- **CE одобрен, соответствует требованиям RoHS / EMC**
- **Разработан в соответствии с требованиями IEC 62314**

S — Твердотельные реле **SELEC**

D — **Коммутируемое напряжение:**
A: Переменного тока
D: Постоянного тока

I — **Серии ТТР:**
I: Крепление на печатной плате

-

11 — **Рабочее Напряжение:**
11: 12-110В DC
30: 12-300В DC
40: 40-480В AC

05 — **Рабочий Ток:**
03: 03А
05: 05А
16: 06А

D — **Управление:**
D: 3-15 или 15-32В DC

ВЫХОДНЫЕ СПЕЦИФИКАЦИИ

Описание	SAI	SDI11	SDI30
Коммутируемое напряжение	40-480В AC	12-110В DC	12-300В DC
Макс. пиковое напряжение	800В AC	120В	320В
Минимальный коммутируемый ток	5мА		
Максимальный импульс тока во включенном состоянии (≤ 10мс)	60-240А	48-80А	
Мин. Off-State dv / dt @ Макс. номинальное напряжение	500В/μsec	-	
Макс. Off-State di / dt @ номинальное напряжение	5мА		

ВХОДНЫЕ СПЕЦИФИКАЦИИ

Описание	SAI	SDI
Управляющее напряжение	3-15В DC или 15-32В DC	
Минимальный входной ток [мА]	5	7
Максимальный входной ток [мА]	40	12
Номинальное входное сопротивление [Ом]	текущий регулируемый	150
Максимальное обратное напряжение	-28	-15
Время включения [мс]	20	3
Время выключения [мс]	30	3

СЕРИЯ SAI/SDI (Крепление на печатной плате)

ОСНОВНЫЕ СПЕЦИФИКАЦИИ

Описание	Параметры
Охлаждение	С радиатором
Диапазон рабочих температур	-40 до 80℃
Диапазон температур хранения	-40 до 125℃
Тип монтажа	Крепление на печатной плате
Защита	IP67
Влажность	до 85%
Индикация включения	LED (красный)
Масса	≤23г

СХЕМА ПОДКЛЮЧЕНИЙ

SAI

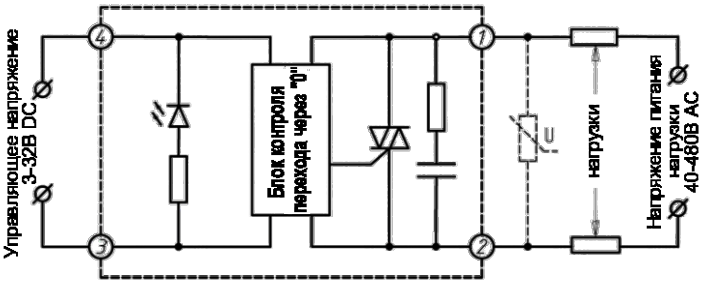

SDI

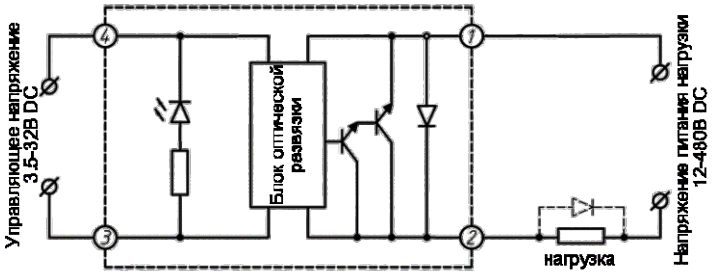

Габаритные и установочные размеры:

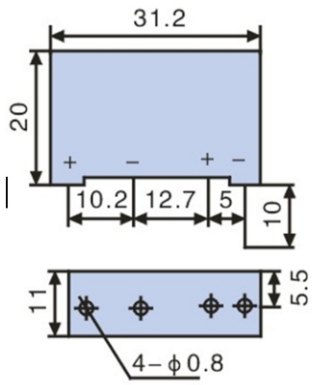

2A

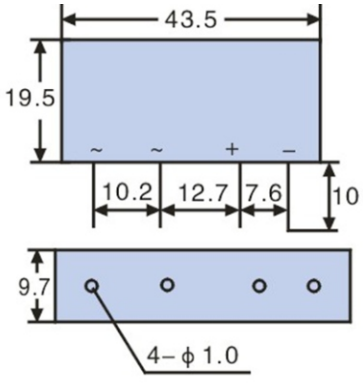

3A-4A

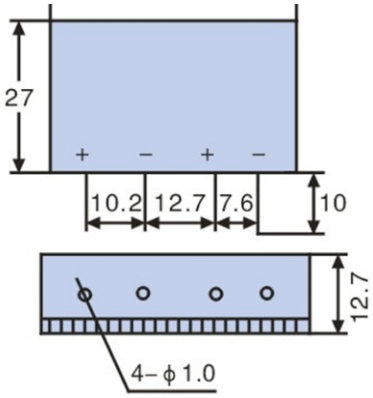

5A

Предупреждение: Не рекомендуем использовать SSR без варистора!
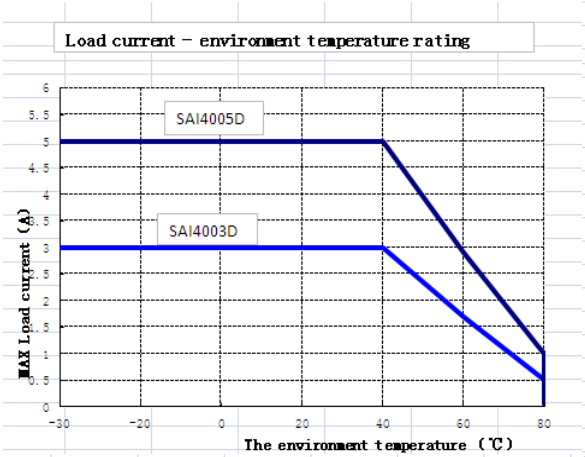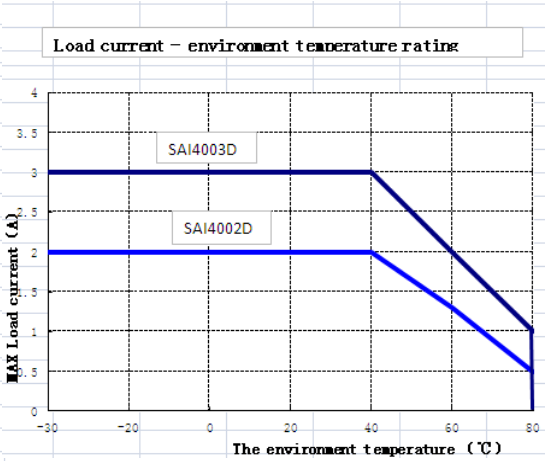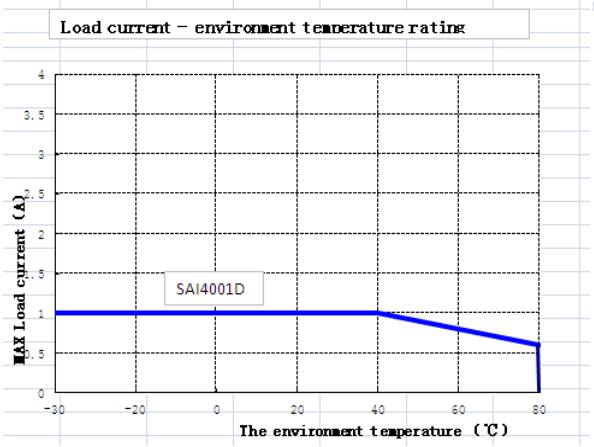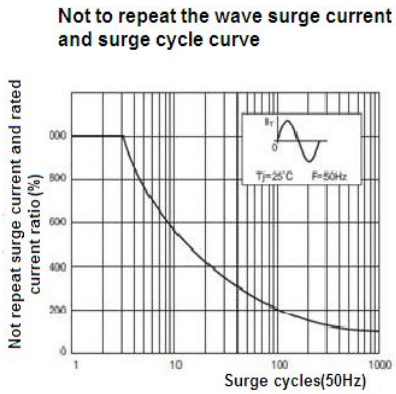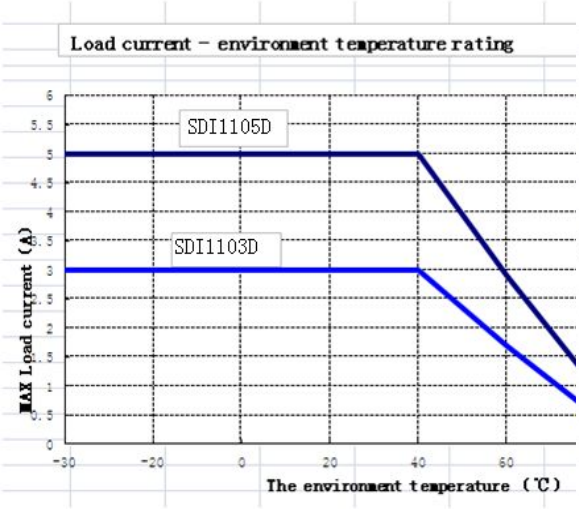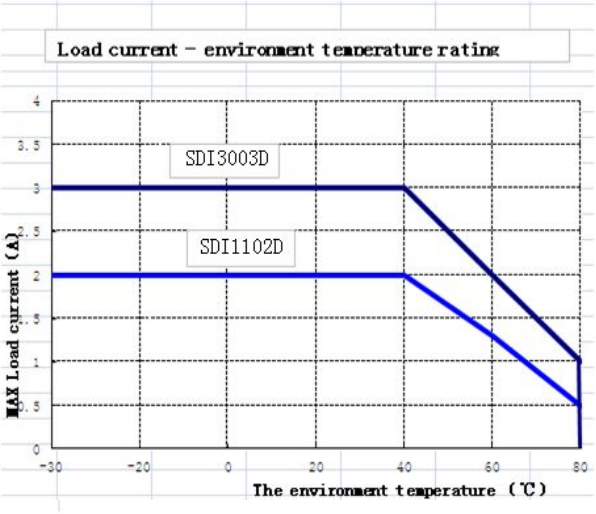
СЕРИЯ SAI/SDI (Крепление на печатной плате)