ТВЕРДОТЕЛЬНЫЕ РЕЛЕ И РАДИАТОРЫ

Огромные возможности, превзойдут все ваши ожидания.

- Высокая надежность
- Высокая совместимость с системами управления
- Малый вес
- Отсутствие шума
- Малое потребление мощности
- Снижение стоимости энергии
- Минимальный электрический шум
- Быстрое переключение

ЛУЧШЕЕ КАЧЕСТВО ПО ЛУЧШЕЙ ЦЕНЕ - ВЫСОКИЙ УРОВЕНЬ СЕРВИСА И ГАРАНТИЕЙ НА ВЕСЬ ТОВАР

CE RoHS Compliant TÜV

SELEC Твердотельные Реле(Тайвань)

О НАС

Наша компания является производителем и комплексным поставщиком электротехнической продукции и представляет Вашему вниманию широкий ассортимент наименований продукции для комплектации объектов бытового и промышленного оборудования, а также собственное производство щитового оборудования по типовым и индивидуальным схемам заказчика.

Компания «СЕЛЕК» импортирует в Российскую Федерацию , экспортирует и осуществляет реэкспорт электротехнической продукции и запасными частями более 10-ти лет на международном рынке, ТУРЦИЯ., ГЕРМАНИЯ, УКРАИНА, ИТАЛИЯ, КИТАЙ и специализируется на прямых поставках электротехнического оборудования под торговой маркой "СЕЛЕК",а также является торговым партнером таких мировых брендов как, компания TAISEE ELECTRONIC CO.,LTD (Тайвань), компания ACRO ENGINEERING INC., (Тайвань), компания «SCHNEIDER ELECTRIC», (Германия) и других производителей электротехнического оборудования мирового уровня.

Компания "СЕЛЕК" обслуживает заказы на всей территории России и выполняет комплексные поставки промышленного оборудования. На протяжении своей деятельности, компания "СЕЛЕК" всегда ориентируется на потребность каждого клиента в соответствии с современным уровнем развития производства и техники. Мы убеждены, что в будущем нас ждут новые перспективы развития и взаимовыгодного сотрудничества!
Вы можете расчитывать на высокое качество поставляемых нами изделий. Надежность — это то, что превыше всего ценится в нашей отрасли. От надежности нашего оборудования зависит многое а прежде всего — безопасность и комфорт людей. Поэтому мы предлагаем Вам сегодня только лучшие модели оборудования, прошедшие проверку на качество и подтвердившие свои эксплуатационные свойства. Вся производимая нашей компанией продукция, прошла успешную сертификацию качества ГОСТ Р и имеет гарантийный срок эксплуатации.

Для того чтобы уточнить информацию по тем или иным видам товаров и их стоимости, Вам нужно связаться с нашими квалифицированными менеджерами, которые смогут оперативно выставить коммерческое предложение, полностью соответствующее Вашим запросам или подобрать качественный и подходящий Вам аналог. Мы удерживаем конкурентоспособные цены на продукцию и предоставляем своим постоянным клиентам различные скидки. Мы отлично зарекомендовали себя на РОССИЙСКОМ рынке, как НАДЕЖНЫЙ ПОСТАВЩИК, заслужив тем самым доверие многочисленных клиентов и партнеров. Имеем собственную логистику и автотранспорт, что позволяет обеспечивать оперативность в доставке продукции нашим клиентам и партнерам.

С уважением,

СОДЕРЖАНИЕ КАТАЛОГА

Серия **SAI/SDI** (PCB тип) 3-6A.....стр.1-2

Серия **SAP** (Однофазные-При переходе тока через ноль) 25-100A.....стр. 3-4

Серия **SAM** (Однофазные-Модульного исполнения) 100-1600A.....стр. 5-6

Серия **SDP** (Однофазные-Цепей постоянного тока) 10-60A.....стр. 7-8

Серия **SDM** (Однофазные-Цепей постоянного тока-Модульного исполнения) 100-800A...стр. 9-10

Серия **SAVP/SAVR** (Однофазные-Фазовое управление) 25-80A.....стр. 11-12

Серия **SAPF** (Однофазные-Со встроенным предохранителем) 25-80A.....стр. 13-14

Серия **SAH** (Однофазные-В комплекте с радиатором) 25-80A.....стр. 15-16

Серия **SA3** (Трехфазные) 25-300A.....стр. 17-18

Серия **SAT** (Трехфазные-Твердотельные пускатели) 25-60A.....стр. 19-20

Серия **SAD** (Двухполюсные Твердотельные реле) 25-60A.....стр. 21-22

Серия **SAR** (Трехфазные-Реверсивные Реле) 15-120A.....стр. 23-24

Радиаторы.....стр. 25-26

ТВЕРДОТЕЛЬНЫЕ РЕЛЕ

СЕРИЯ SAI/SDI
(Крепление на печатной плате)

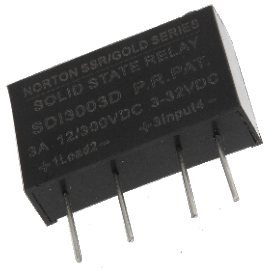

- **Усиленный дизайн для тяжелых промышленных нагрузок**
- **Светодиодный индикатор состояния входа**
- **CE одобрен, соответствует требованиям RoHS / EMC**
- **Разработан в соответствии с требованиями IEC 62314**

S D I - 11 05 D

Коммутируемое напряжение:
A: Переменного тока
D: Постоянного тока

Серии ТТР:
I: Крепление на печатной плате

Рабочее Напряжение:
11: 12-110В DC
30: 12-300В DC
40: 40-480В AC

Рабочий Ток:
03: 03A
05: 05A
16: 06A

Управление:
D: 3-15 или 15-32В DC

ВЫХОДНЫЕ СПЕЦИФИКАЦИИ

Описание	SAI	SDI11	SDI30
Коммутируемое напряжение	40-480В AC	12-110В DC	12-300В DC
Макс. пиковое напряжение	800В AC	120В	320В
Минимальный коммутируемый ток	5мА		
Максимальный импульс тока во включенном состоянии (≤ 10мс)	60-240A	48-80A	
Мин. Off-State dv / dt @ Макс. номинальное напряжение	500В/μsec	-	
Макс. Off-State di / dt @ номинальное напряжение	5мА		

ВХОДНЫЕ СПЕЦИФИКАЦИИ

Описание	SAI	SDI
Управляющее напряжение	3-15В DC или 15-32В DC	
Минимальный входной ток [мА]	5	7
Максимальный входной ток [мА]	40	12
Номинальное входное сопротивление [Ом]	текущий регулируемый	150
Максимальное обратное напряжение	-28	-15
Время включения [мс]	20	3
Время выключения [мс]	30	3

ОСНОВНЫЕ СПЕЦИФИКАЦИИ

Описание	Параметры
Охлаждение	С радиатором
Диапазон рабочих температур	-40 до 80℃
Диапазон температур хранения	-40 до 125℃
Тип монтажа	Крепление на печатной плате
Защита	IP67
Влажность	до 85%
Индикация включения	LED (красный)
Масса	≤23г

СХЕМА ПОДКЛЮЧЕНИЙ

SAI

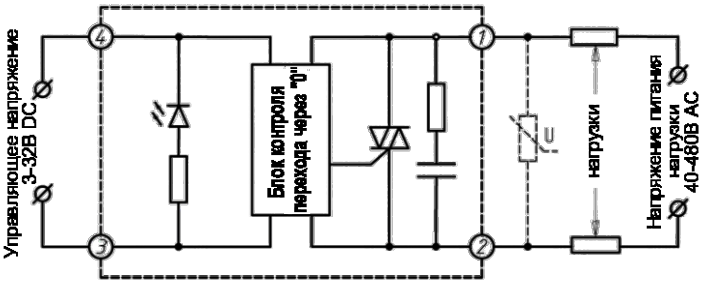

SDI

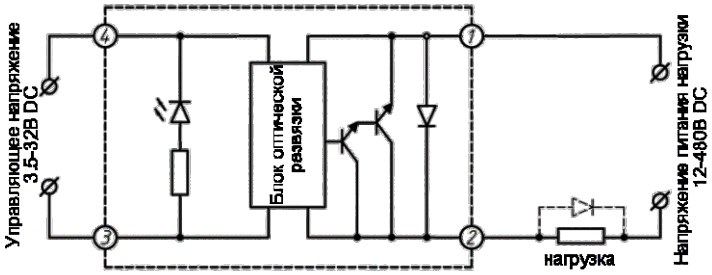

Габаритные и установочные размеры:

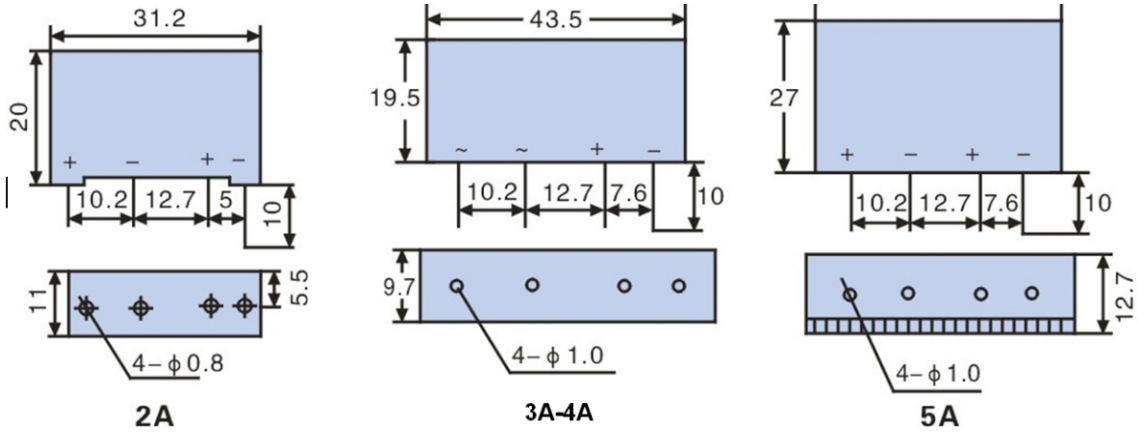

Предупреждение: Не рекомендуем использовать SSR без варистора!

СЕРИЯ SAP (Монтаж на панели)

- **Ток от 25 до 100А @480В АС.**
- **Выход SCR для тяжелых промышленных нагрузок**
- **Переходное перенапряжение на 800 вольт**
- **Контроль переменного или постоянного тока**
- **Съемная крышка IP 20**

S A P - 40 25 D - R

- **Коммутируемое напряжение:** **A:** Переменного тока
- **Серии ТТР:** **P:** Однофазные Твердотельные реле
- **Рабочее Напряжение:** **40:** 40-480В АС
- **Рабочий Ток:** **25:** 25A, **40:** 40A, **50:** 50A, **60:** 60A, **80:** 80A, **100:** 100A
- **Управление:** **A:** 90-280В АС, **D:** 3-32В DC
- **Тип переключения:** **без:** Переход через ноль, **R:** произвольное включение

ВЫХОДНЫЕ СПЕЦИФИКАЦИИ

Описание	25A	40A	50A	60A	80A	100A
Коммутируемое напряжение	40-480В АС					
Тип вых. силовых элементов	До 40А Симисторы (TRIAC), от 50А тиристоры					
Макс. пиковое напряжение	800В АС					
Потребляемый ток в цепи упр.	5-20мА					
Напряжение пробоя	2500В АС в теч. 1 минуты					
Максимум токи нагрузки	25A	40A	50A	60A	80A	100A
Резистивные нагрузки	19A	30A	38A	45A	60A	75A
Индуктивные нагрузки	2.5A	4A	5A	6A	8A	10A
Миним. Off-State dv / dt @ Макс. номинальное напряжение	300В/μsec			500В/μsec		

ВХОДНЫЕ СПЕЦИФИКАЦИИ

Описание	SAP-XXXXA	SAP-XXXXD
Управляющее напряжение	90-280В АС	3-32В DC
Минимальный входной ток [мА]	5	7
Максимальный входной ток [мА]	10	12
Номинальное входное сопротивление [Ом]	текущий регулируемый	
Падение напр. в цепи нагрузки	≦1.3В АС	
Время включения [мс]	20	1/2 цикла
Время выключения [мс]	30	1/2 цикла

ОСНОВНЫЕ СПЕЦИФИКАЦИИ

Описание	Параметры
Охлаждение	Воздушное
Диапазон рабочих температур	-40 до 80℃
Диапазон температур хранения	-40 до 125℃
Тип монтажа	Винтовые
Нижная плата	Алюминий
Влажность	до 85%
Индикация включения	LED (красный)
Масса	≤130г

СХЕМА ПОДКЛЮЧЕНИЙ

SAP-XXXXA (≤ 40 A)

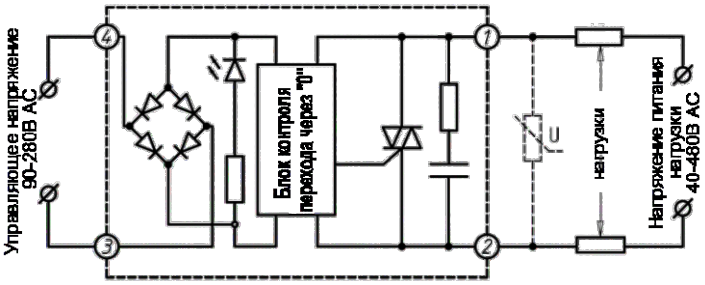

SAP-XXXXD

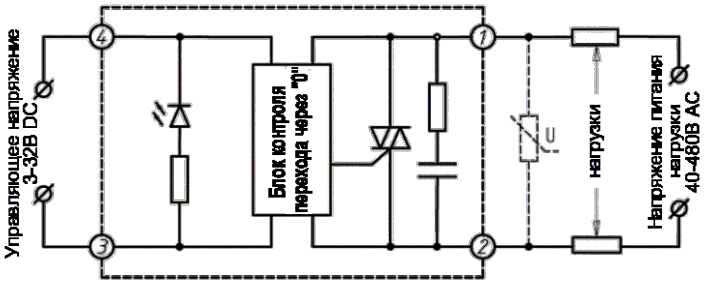

SAP-XXXXA (≥ 50 A)

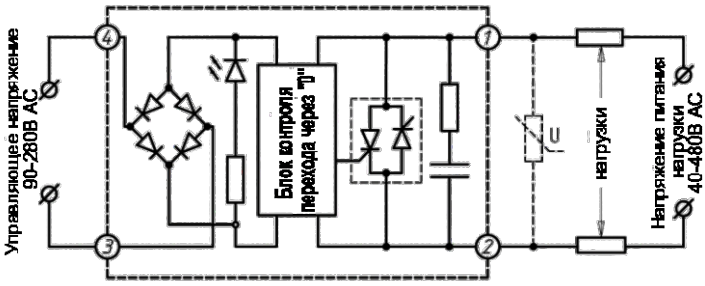

Габаритные и установочные размеры:

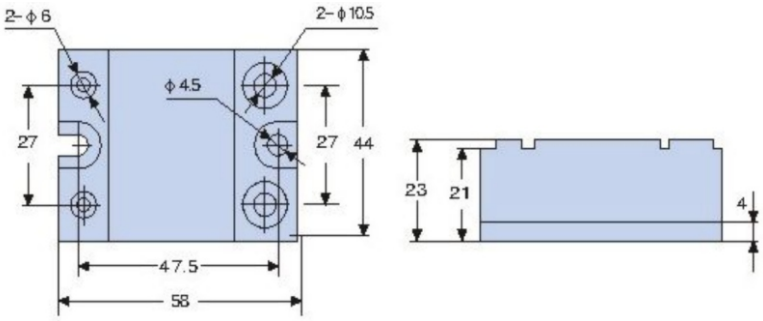

Предупреждение:
Не рекомендуем использовать SSR без варистора и радиатора!

СЕРИЯ SAM (Модульного исполнения)

- **Ток от 100 до 1200А @480В АС,800В АС или 1000В АС**
- **Отсутствие акустического шума**
- **Коммутация при переходе через 0**
- **Контроль переменного или постоянного тока**
- **Отсутствие дребезга контактов и искрения при переключениях**
- **Высокое быстродействие**

S A M - 40 100 D - R

- **A** — **Коммутируемое напряжение:** **A:** Переменного тока
- **M** — **Серии ТТР:** **M:** Модульного исполнения
- **40** — **Рабочее Напряжение:** **40:** 40-530В АС; **80:** 40-800В АС; **100:** 80-1000В АС
- **100** — **Рабочий Ток:** **100:** 25А; **120:** 40А; **150:** 50А; **200:** 60А; **300:** 80А; **400:** 100А; **500:** 500А; **600:** 600А; **800:** 800А; **1000:** 1000А; **1200:** 1200А; **1600:** 1600А
- **D** — **Управление:** **A:** 90-280В АС (До 300А); **D:** 4-32В DC
- **R** — **Тип переключения:** **без:** Переход через ноль; **R:** произвольное включение

ВЫХОДНЫЕ СПЕЦИФИКАЦИИ

Описание	100A	120A	150A	200A	300A	400A	500A	600A	800A	1000A
Коммутируемое напряжение	40-530В АС, 40-800В АС или 80-1000В АС									
Тип вых. силовых элементов	SCR - тиристор									
Вид коммутации	С контролем перехода через «0»									
Ток утечки (выключенное состояние)	≤10мА									
Минимальный коммутируемый ток	0,15 А									
Максимум токи нагрузки	100A	120A	150A	200A	300A	400A	500A	600A	800A	1000A
Резистивные нагрузки	75A	90A	113A	150A	228A	300A	375A	450A	600A	750A
Индуктивные нагрузки	10A	12A	15A	20A	30A	40A	50A	60A	80A	100A
Мин. Off-State dv / dt @ Макс. номинальное напряжение	500 В/мкс									
Максимальное пиковое напряжение	1200В АС					1600В АС				
Напряжение пробоя	2500В АС в теч. 1 минуты									

ВХОДНЫЕ СПЕЦИФИКАЦИИ

Описание	SAM-XXXXA	SAM-XXXXD
Управляющее напряжение	90-280В АС	4-32В DC
Тип управляющего сигнала	Дискретный сигнал напряжения	
Потребляемый ток в цепи управления	≤12мА	6-25мА
Ток утечки (выключенное состояние)	≤10мА	
Время включения	≤ 20 мс	1/2 цикла
Время выключения	≤ 30 мс	1/2 цикла
Частота коммутации	47/63Hz	

ОСНОВНЫЕ СПЕЦИФИКАЦИИ

Описание	Параметры					
Охлаждение	Воздушное					
Диапазон рабочих температур	-40 до 80℃					
Диапазон температур хранения	-40 до 125℃					
Тип монтажа	Крепление винтами на плоскость на радиатор с вентилятором					
Нижная плата	Алюминий					
Влажность	до 85%					
Индикация включения	LED (красный)					
Масса	≤142г	≤232г	≤343г	≤365г	≤375г	≤456г

СХЕМА ПОДКЛЮЧЕНИЙ

SAM-XXXXA

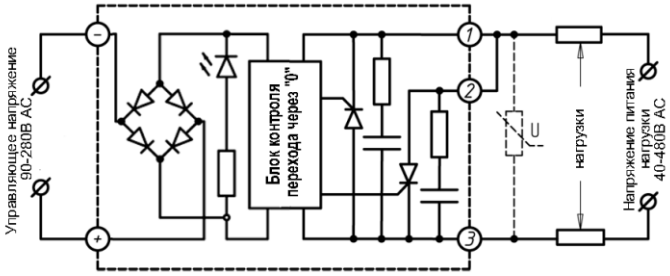

SAM-XXXXD

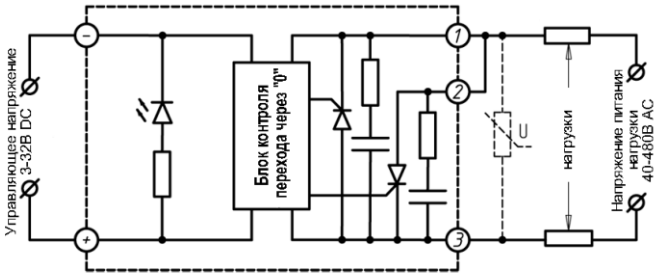

Габаритные и установочные размеры:

100-120A

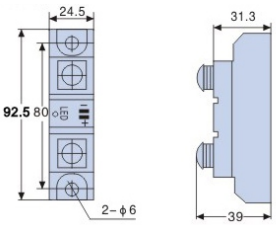

150-400A

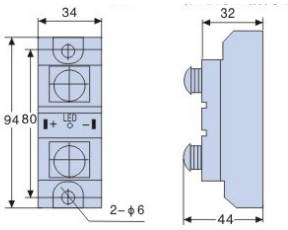

1200A

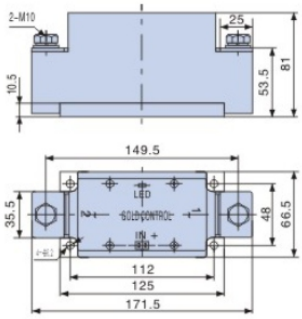

1600A

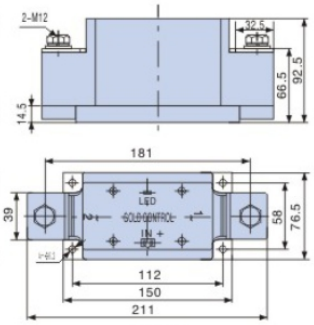

500-600A

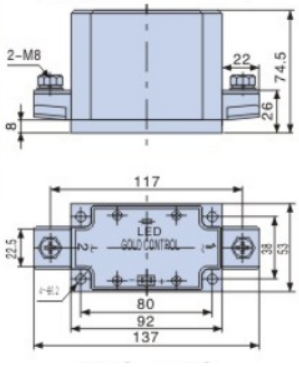

800-1000A

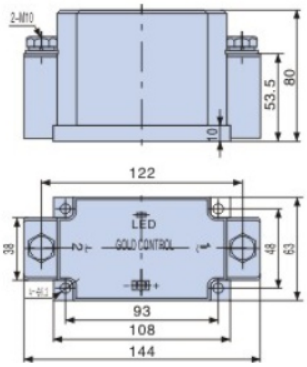

Предупреждение:
Не рекомендуем использовать SSR без варистора и радиатора!

СЕРИЯ SDP
(для коммутации цепей постоянного)

- **Ток от 10 до 80А @480В DC, 600В DC**
- **DC Твердотельное реле с низким импедансом**
- **MOSFET/IGBT output**
- **Лучше для резистивных и индуктивная нагрузка**
- **С защитной крышкой**

S D P - 40 10 D

- **D** — **Коммутируемое напряжение:** **D:** постоянного ток
- **P** — **Серии ТТР:** **P:** Однофазные Твердотельные реле
- **40** — **Рабочее Напряжение:** **40:** 12-480В DC; **60:** 12-600В DC
- **10** — **Рабочий Ток:** **10:** 10А; **20:** 20А; **30:** 30А; **40:** 40А; **60:** 60А; **80:** 80А
- **D** — **Управление:** **D:** 4-15В DC или 15-32В DC

ВЫХОДНЫЕ СПЕЦИФИКАЦИИ

Описание	10A	20A	30A	40A	60A	80A
Коммутируемое напряжение	12-480В DC, 12-600В DC, 12-1000В DC					
Тип выходных силовых элементов	Транзисторы					
Ток утечки в закрытом состоянии	≤ 10 мА					
Скорость нарастания тока (di/dt)	100 А/мкс					
Мин. Off-State dv / dt @ Макс. номинальное напряжение	1000 В/мкс					
Максимальный коммутируемый ток	10A	20A	30A	40A	60A	80A
Индуктивные нагрузки	1A	2A	3A	4A	6A	8A
Электрическая прочность изоляции	2500В в течение 1 минуты					

ВХОДНЫЕ СПЕЦИФИКАЦИИ

Описание	Параметры
Управляющее напряжение	4-15В или 15-32В
Тип управляющего сигнала	Дискретный сигнал напряжения
Управляющий ток	6-25мА
Время включения	≤ 5 мс
Время выключения	≤ 5 мс
Напряжение гарантированного включения	≥ 5В
Напряжение гарантированного выключения	≤ 1В
Максимальная частота переключения	≤ 100 Гц

ОСНОВНЫЕ СПЕЦИФИКАЦИИ

Описание	Параметры
Охлаждение	Воздушное
Диапазон рабочих температур	-40 до 80℃
Диапазон температур хранения	-40 до 125℃
Тип монтажа	Винтовые
Нижная плата	Алюминий
Влажность	до 85%
Индикация включения	LED (красный)
Масса	≤130г

СХЕМА ПОДКЛЮЧЕНИЙ

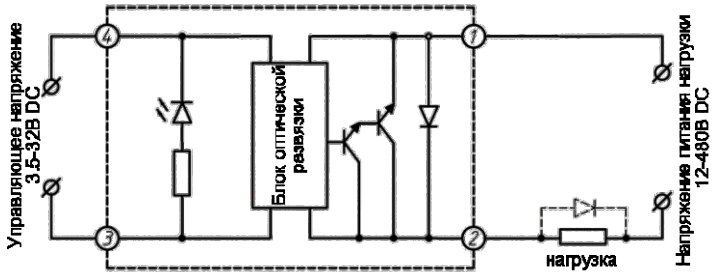

Габаритные и установочные размеры:

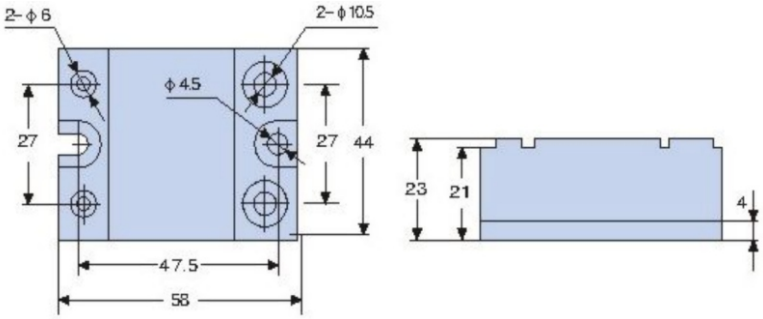

Предупреждение:
Не рекомендуем использовать SSR без варистора и радиатора!

СЕРИЯ SDM
(для коммутации тяжелых нагрузок постоянного тока)

- **Ток от 100 до 800А @480В DC, 600В DC**
- **DC Твердотельное реле с низким импедансом**
- **Переходное перенапряжение на 1000 вольт**
- **Предназначен для управления ШИМ до 3 кГц**
- **CE одобрен, соответствует требованиям RoHS / EMC**

S D M - 40 100 D

- **D** — **Коммутируемое напряжение:** **D:** постоянного ток
- **M** — **Серии ТТР:** **M:** Модульного исполнения
- **40** — **Рабочее Напряжение:** **40:** 12-480В DC; **60:** 12-600В DC; **100:** 12-1000В DC
- **100** — **Рабочий Ток:** **100:** 100А; **150:** 150А; **200:** 200А; **300:** 300А; **400:** 400А; **600:** 600А; **800:** 800А
- **D** — **Управление:** **D:** 4-15В DC или 15-32В DC

ВЫХОДНЫЕ СПЕЦИФИКАЦИИ

Описание	100A	150A	200A	300A	400A	600A	800A
Коммутируемое напряжение	12-480В DC, 12-600В DC, 12-1000В DC						
Тип выходных силовых элементов	Транзисторы						
Ток утечки в закрытом состоянии	≤ 10 мА						
Минимальный коммутируемый ток	15мА						
Тепловое сопротивление переход – основание (Rthjc)	0.43°C/ Вт	0.41°C/ Вт	0.40°C/ Вт	0.36°C/ Вт	0.21°C/ Вт	0.27°C/ Вт	0.25°C/ Вт
Максимальный коммутируемый ток	100A	150A	200A	300A	400A	600A	800A
Индуктивные нагрузки	10A	15A	20A	30A	40A	60A	80A
Электрическая прочность изоляции	2500В в течение 1 минуты						

ВХОДНЫЕ СПЕЦИФИКАЦИИ

Описание	Параметры
Управляющее напряжение	4-15В или 15-32В
Тип управляющего сигнала	Дискретный сигнал напряжения
Управляющий ток	7-12мА
Время включения	≤ 3 мс
Время выключения	≤ 3 мс
Напряжение гарантированного включения	≥ 3В
Напряжение гарантированного выключения	≤ 1В
Максимальная частота переключения	≤ 100 Гц

ОСНОВНЫЕ СПЕЦИФИКАЦИИ

Описание	Параметры
Охлаждение	Воздушное
Диапазон рабочих температур	-40 до 80℃
Диапазон температур хранения	-40 до 125℃
Тип монтажа	Винтовые
Нижная плата	Алюминий
Влажность	до 85%
Индикация включения	LED (красный)
Масса	≤232г

СХЕМА ПОДКЛЮЧЕНИЙ

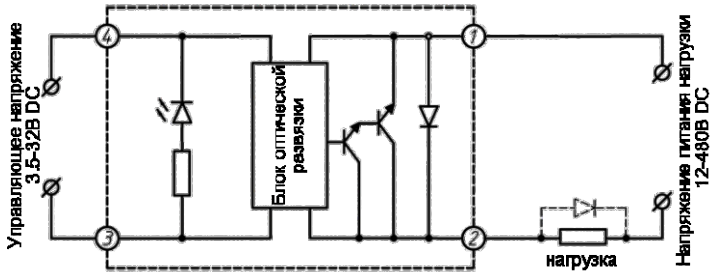

Габаритные и установочные размеры:

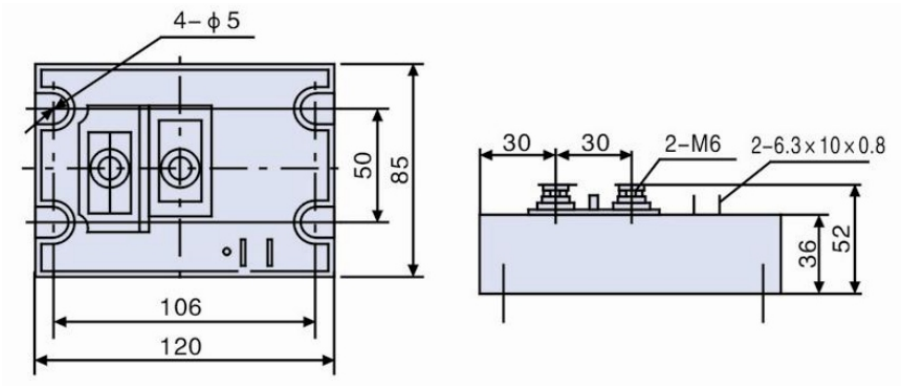

Предупреждение: Не рекомендуем использовать SSR без варистора!

СЕРИЯ SAVP/SAVR (для непрерывного регулирования

- **Ток от 25 до 80А @220 или 380В АС.**
- **Регулирование мощности ТЭНов**
- **Регулирование напряжения на лампах накаливания**
- **Выход Triac для высокой надежности регулирования**
- **С защитной крышкой**

S A VP - 38 25

Коммутируемое напряжение:
A: Переменного тока

Серии ТТР:
VP: Управление 4-20мА
VR: с переменным резистором

Рабочее Напряжение:
22: 0-220В АС
38: 0-380В АС

Рабочий Ток:
25: 25А
40: 40А
80: 80А

ВЫХОДНЫЕ СПЕЦИФИКАЦИИ

Описание	25A	40A	80A
Коммутируемое напряжение	0-220В АС или 0-380В АС		
Тип выходных силовых элементов	Симисторы (TRIAC)		
Вид коммутации	Фазовое управление симистором		
Напряжение пробоя	2500В АС в теч. 1 минуты		
Максимум токи нагрузки	25A	40A	80A
Резистивные нагрузки	19A	30A	60A
Скорость нарастания тока (di/dt)	50 А/мкс		
Мин. Off-State dv / dt @ Макс. номинальное напряжение	500 В/мкс		

ВХОДНЫЕ СПЕЦИФИКАЦИИ

Описание	SAVP	SAVR
Тип управляющего сигнала	4-20мА	470к(220В АС) 680к(380В АС)
Входное сопротивление	----	≤ 0,4 кОм
Время переключения	10мS (при частоте 50 Гц)	
Падение напр. в цепи нагрузки	≦1.3В АС	

ОСНОВНЫЕ СПЕЦИФИКАЦИИ

Описание	Параметры
Охлаждение	Воздушное
Диапазон рабочих температур	-40 до 80℃
Диапазон температур хранения	-40 до 125℃
Тип монтажа	Винтовые
Нижная плата	Алюминий
Влажность	до 85%
Масса	≤135г
Индикация включения	LED (красный)

СХЕМА ПОДКЛЮЧЕНИЙ

SAVP22

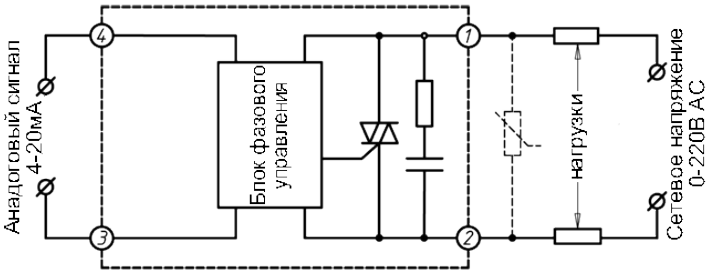

SAVR22

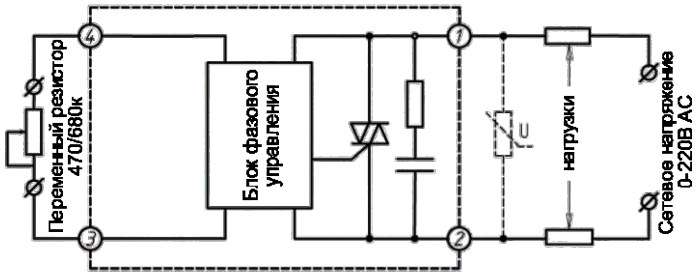

SAVP38

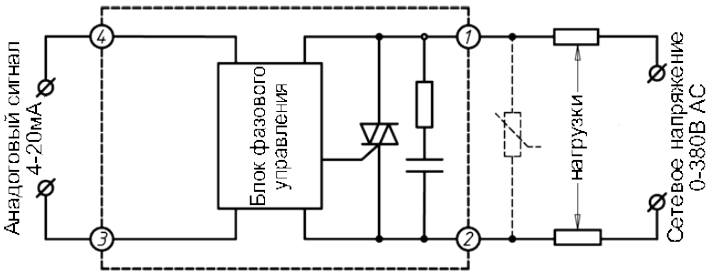

SAVR38

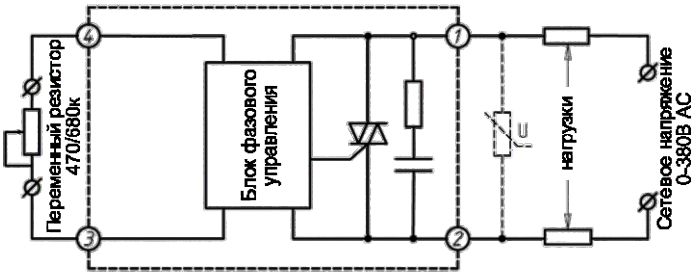

Габаритные и установочные размеры:

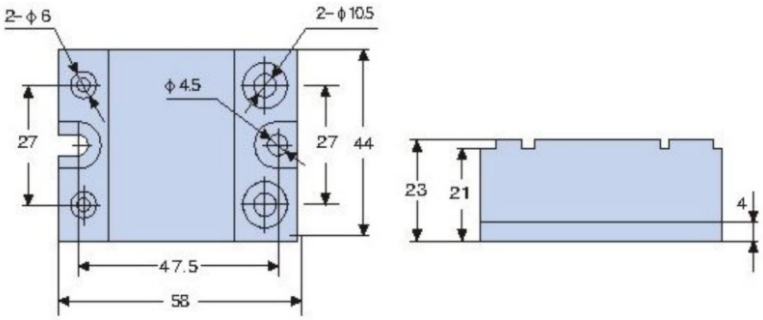

Предупреждение:
Не рекомендуем использовать SSR без варистора и радиатора!

СЕРИЯ SAP-F
(Со встроенным предохранителем)

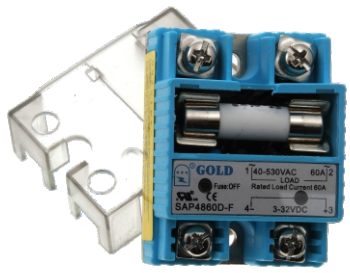

- **Ток до 80А @530В АС.**
- **с встроенным быстрым предохранителем**
- **Класс защиты: IP 20**
- **коммутация при переходе через 0**
- **С защитной крышкой**

S A PF - 48 60 D

Коммутируемое напряжение:
A: Переменного тока

Серии ТТР:
PF: Однофазные Твердотельные реле с встроенным предохранителем

Рабочее Напряжение:
48: 48-530В АС

Рабочий Ток:
25: 25А
40: 40А
50: 50А
60: 60А
80: 80А

Управление:
D: 3-32В DC

ВЫХОДНЫЕ СПЕЦИФИКАЦИИ

Описание	25A	40A	50A	60A	80A
Коммутируемое напряжение	48-530В AC				
Тип вых. силовых элементов	До 40А Симисторы (TRIAC), от 50А тиристоры				
Макс. пиковое напряжение	1000В AC				
Потребляемый ток в цепи упр.	5-20мА				
Напряжение пробоя	1200В AC в теч. 1 минуты				
Максимум токи нагрузки	25A	40A	50A	60A	80A
Резистивные нагрузки	19A	30A	38A	45A	60A
Индуктивные нагрузки	2.5A	4A	5A	6A	8A
Миним. Off-State dv / dt @ Макс. номинальное напряжение	300В/μsec			500В/μsec	

ВХОДНЫЕ СПЕЦИФИКАЦИИ

Описание	
Управляющее напряжение	3-32В DC
Минимальный входной ток [мА]	7
Максимальный входной ток [мА]	12
Номинальное входное сопротивление [Ом]	текущий регулируемый
Падение напр. в цепи нагрузки	≦1.3В AC
Время включения [мс]	1/2 цикла
Время выключения [мс]	1/2 цикла

ОСНОВНЫЕ СПЕЦИФИКАЦИИ

Описание	Параметры
Охлаждение	Воздушное
Диапазон рабочих температур	-40 до 80℃
Диапазон температур хранения	-40 до 125℃
Тип монтажа	Винтовые
Нижная плата	Алюминий
Влажность	до 85%
Индикация включения	LED (красный)
Масса	≤160г

СХЕМА ПОДКЛЮЧЕНИЙ

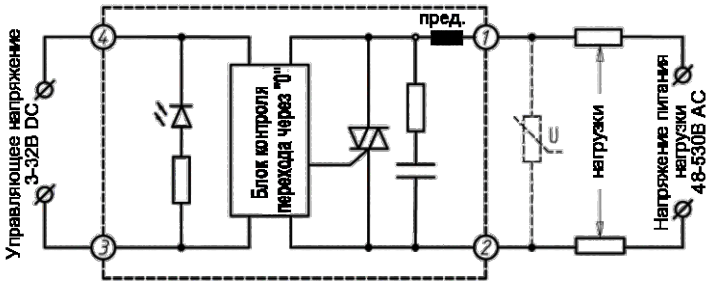

Габаритные и установочные размеры:

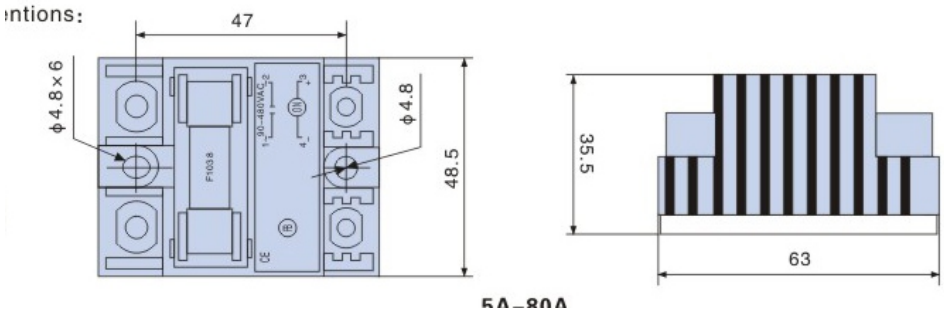

Предупреждение: Не рекомендуем использовать SSR без варистора!

СЕРИЯ SAH (Встроенный радиатор)

- **Ток от 25 до 80А @530В АС.**
- **Усиленный дизайн специально для контроля температуры**
- **Переходное перенапряжение на 1000 вольт**
- **Контроль переменного или постоянного тока**
- **Все-в-одном SSR с встроенным радиатором**

S A H - 48 25 D - R

- **A** — **Коммутируемое напряжение:** **A:** Переменного тока
- **H** — **Серии ТТР:** **H:** Однофазные Твердотельные реле с встроенным радиатором
- **48** — **Рабочее Напряжение:** **48:** 40-530В АС
- **25** — **Рабочий Ток:** **25:** 25А; **40:** 40А; **60:** 60А; **80:** 80А
- **D** — **Управление:** **A:** 90-280В АС; **D:** 4-32В DC
- **R** — **Тип переключения:** **без:** Переход через ноль; **R:** произвольное включение

ВЫХОДНЫЕ СПЕЦИФИКАЦИИ

Описание	25A	40A	60A	80A
Коммутируемое напряжение	40-480В АС			
Тип вых. силовых элементов	До 40А Симисторы (TRIAC), от 50А тиристоры			
Макс. пиковое напряжение	800В АС			
Потребляемый ток в цепи упр.	5-20мА			
Напряжение пробоя	2500В АС в теч. 1 минуты			
Максимум токи нагрузки	25A	40A	60A	80A
Резистивные нагрузки	19A	30A	45A	60A
Индуктивные нагрузки	2.5A	4A	6A	8A
Миним. Off-State dv / dt @ Макс. номинальное напряжение	300В/μsec		500В/μsec	

ВХОДНЫЕ СПЕЦИФИКАЦИИ

Описание	SAH-XXXXA	SAH-XXXXD
Управляющее напряжение	90-280В АС	4-32В DC
Минимальный входной ток [мА]	5	7
Максимальный входной ток [мА]	15	12
Номинальное входное сопротивление [Ом]	текущий регулируемый	
Падение напр. в цепи нагрузки	≦1.3В АС	
Время включения [мс]	20	1/2 цикла
Время выключения [мс]	20	1/2 цикла

СЕРИЯ SAH (Встроенный радиатор)

ОСНОВНЫЕ СПЕЦИФИКАЦИИ

Описание	Параметры		
Охлаждение	С радиатором		
Диапазон рабочих температур	-40 до 80℃		
Диапазон температур хранения	-40 до 125℃		
Тип монтажа	на DIN-рейку		
Нижная плата	Алюминий		
Влажность	до 85%		
Индикация включения	LED (красный)		
Масса	≤433г	≤680г	≤980г

СХЕМА ПОДКЛЮЧЕНИЙ

SAH-XXXXA

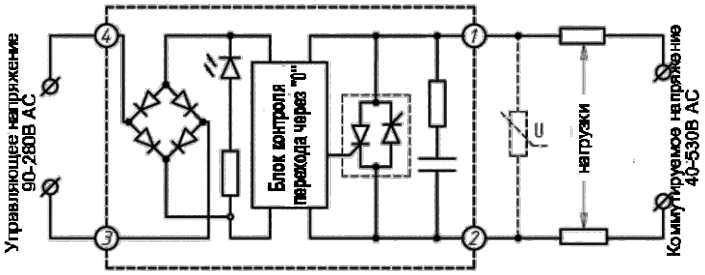

SAH-XXXXD

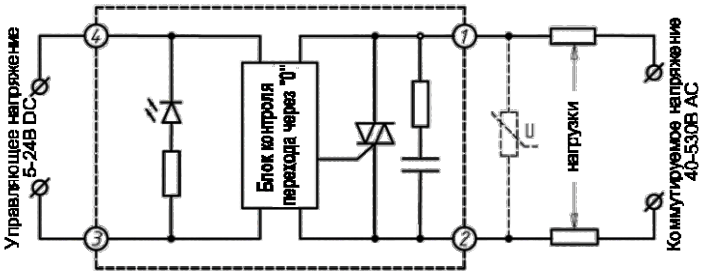

Габаритные и установочные размеры:

(25 - 40 A)

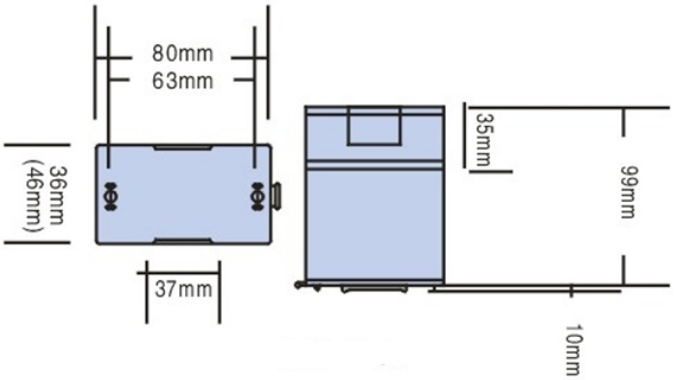

(60 - 80A)

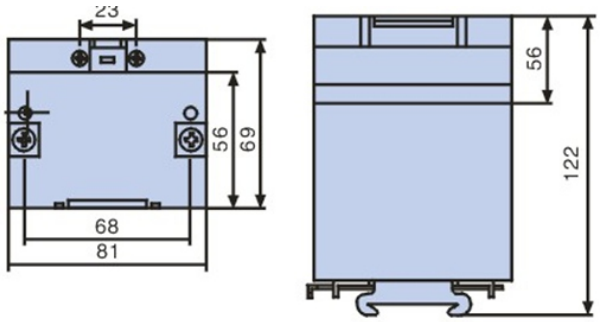

Предупреждение: Не рекомендуем использовать SSR без варистора!

СЕРИЯ SA3 (Трехфазные)

- **Ток от 25 до 300А @530В АС, 660В АС**
- **Усиленный дизайн для тяжелых промышленных нагрузок**
- **Коммутация при переходе через 0**
- **Контроль переменного или постоянного тока**
- **С защитной крышкой**

S A 3 - 40 100 D

Коммутируемое напряжение:
A: Переменного тока

Серии ТТР:
3: Трехфазные твердотельные реле

Рабочее Напряжение:
40: 40-530В АС
66: 90-660В АС

Рабочий Ток:
25: 25А
40: 40А
60: 60А
80: 80А
100: 100А
120: 600А
150: 800А
200: 200А
300: 300А
400 : 400 А

Управление:
A: 90-280В АС
D: 3-32В DC

ВЫХОДНЫЕ СПЕЦИФИКАЦИИ

Описание	25A	40A	60A	80A	100A	120A	150A	200A	300A
Коммутируемое напряжение	40-530В АС, 90-660В АС								
Тип выходных силовых элементов	Симисторы (TRIAC)								
Ток утечки в закрытом состоянии	≤ 10 мА								
Минимальный коммутируемый ток	0.1мА		0.15мА			0.20мА		0.50мА	
Максимальный коммутируемый ток	25A	40A	60A	80A	100A	120A	150A	200A	300A
Резистивные нагрузки	19A	30A	45A	60A	75A	90A	113A	150A	225A
Индуктивные нагрузки	2A	4A	10A	15A	20A	30A	40A	50A	60A
Электрическая прочность изоляции	2500В АС в течение 1 минуты								
Падение напряжения в коммутируемой цепи во включенном состоянии	≤ 1,6 V								
Мин. Off-State dv / dt @ Макс. номинальное напряжение	500 В/мкс								

ВХОДНЫЕ СПЕЦИФИКАЦИИ

Описание	SA3-XXXXA	SA3-XXXXD
Управляющее напряжение	90-280В АС	3-32В DC
Тип управляющего сигнала	Дискретный сигнал напряжения	
Управляющий ток	5-25мА	
Время включения	20	1/2 цикла
Время выключения	30	1/2 цикла
Напряжение гарантированного включения	90 Vrms	≥ 3В
Напряжение гарантированного выключения	10 Vrms	≤ 1В
Максимальная частота переключения	≤ 20 Гц при f=50 Гц	≤ 50 Гц при f=50 Гц

ОСНОВНЫЕ СПЕЦИФИКАЦИИ

Описание	Параметры
Охлаждение	Воздушное
Диапазон рабочих температур	-40 до 80℃
Диапазон температур хранения	-40 до 125℃
Тип монтажа	Винтовые
Нижная плата	Алюминий
Влажность	до 85%
Индикация включения	LED (красный)
Масса	≤520г

СХЕМА ПОДКЛЮЧЕНИЙ

SA3-40XXA

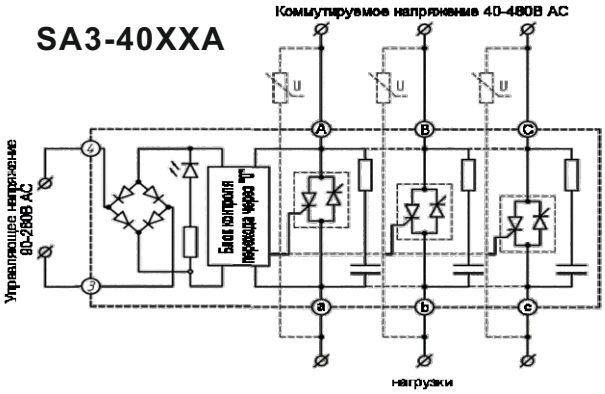

SA3-40XXD

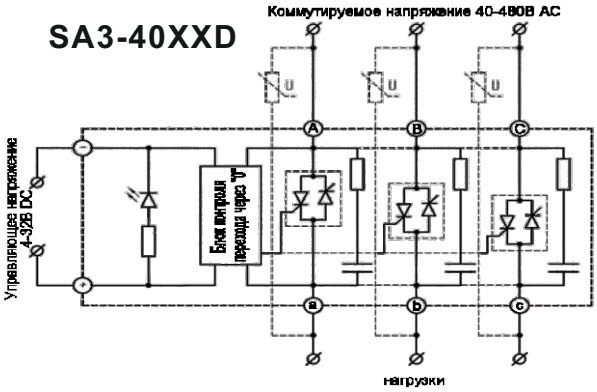

SA3-66XXD

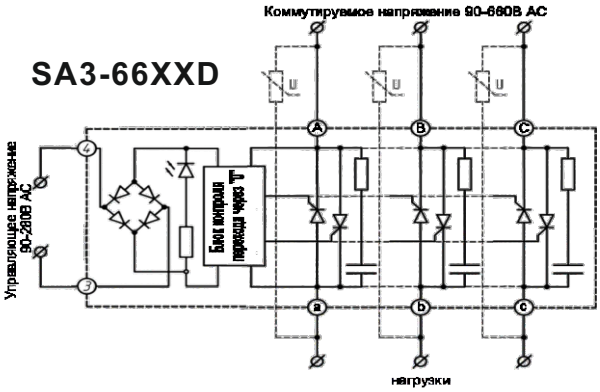

SA3-66XXD

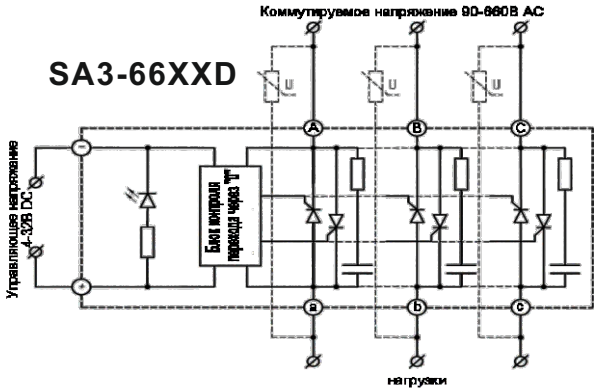

Габаритные и установочные размеры:

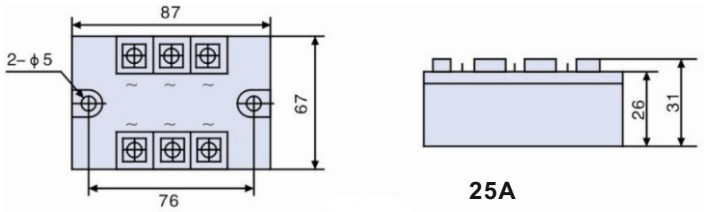

25A

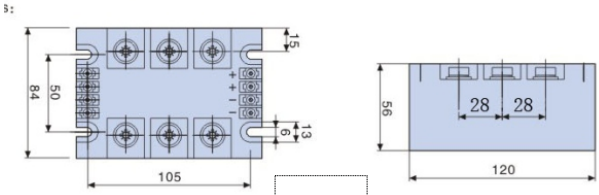

150-300A

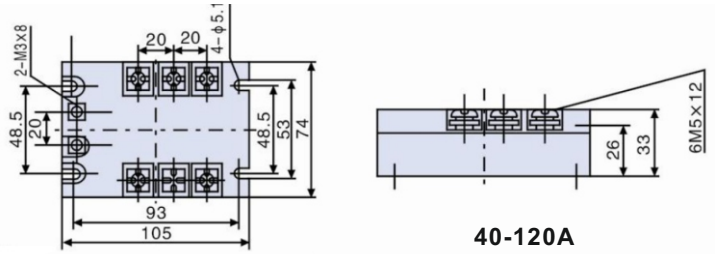

40-120A

Предупреждение:
Не рекомендуем использовать SSR без варистора и радиатора!

СЕРИЯ SAT (Твердотельные Пускатели)

- **Ток от 25 до 60А @530В АС.**
- **Усиленный дизайн для тяжелых промышленных нагрузок**
- **Переходное перенапряжение на 1200 вольт**
- **Контроль переменного или постоянного тока**
- **СЕ одобрен, соответствует требованиям RoHS / EMC**

S A T - 40 25 A

Коммутируемое напряжение:
A: Переменного тока

Серии ТТР:
T: Твердотельные Пускатели

Рабочее Напряжение:
40: 40-530В АС

Рабочий Ток:
25: 25А
40: 40А
60: 60А

Управление:
A: 90-280В АС

ВЫХОДНЫЕ СПЕЦИФИКАЦИИ

Описание	25A	40A	60A
Коммутируемое напряжение	40-530В АС		
Минимальный коммутируемый ток	0.1мА		0.15мА
Максимальный коммутируемый ток	25A	40A	60A
ток нагрузки	19A	30A	45A
Электрическая прочность изоляции	2500В АС в течение 1 минуты		
Макс. Off-State di / dt @ номинальное напряжение	3мА		
Мин. Off-State dv / dt @ Макс. номинальное напряжение	300 В/мкс	500 В/мкс	

ВХОДНЫЕ СПЕЦИФИКАЦИИ

Описание	SAT-XXXXA	SAT-XXXXD
Управляющее напряжение	90-280В АС	3-32В DC
Номинальное входное сопротивление [Ом]	текущий регулируемый	
Управляющий ток	60-80мА	
Время включения	20	
Время выключения	30	

ОСНОВНЫЕ СПЕЦИФИКАЦИИ

Описание	Параметры
Охлаждение	С радиатором
Диапазон рабочих температур	-40 до 80℃
Диапазон температур хранения	-40 до 125℃
Тип монтажа	на DIN-рейку
Нижная плата	Алюминий
Влажность	до 85%
Индикация включения	LED (красный)
Масса	≤250г

СХЕМА ПОДКЛЮЧЕНИЙ

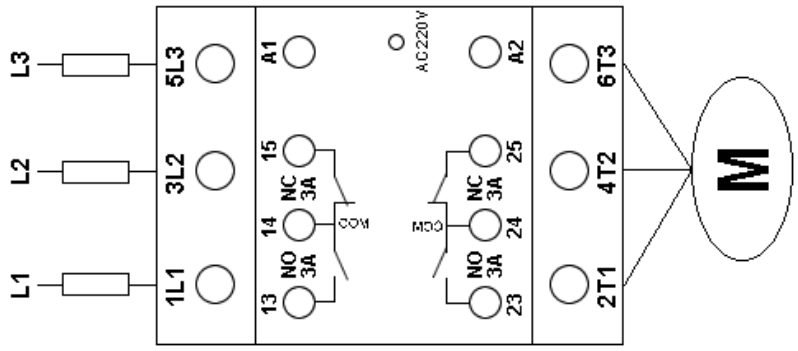

Габаритные и установочные размеры:

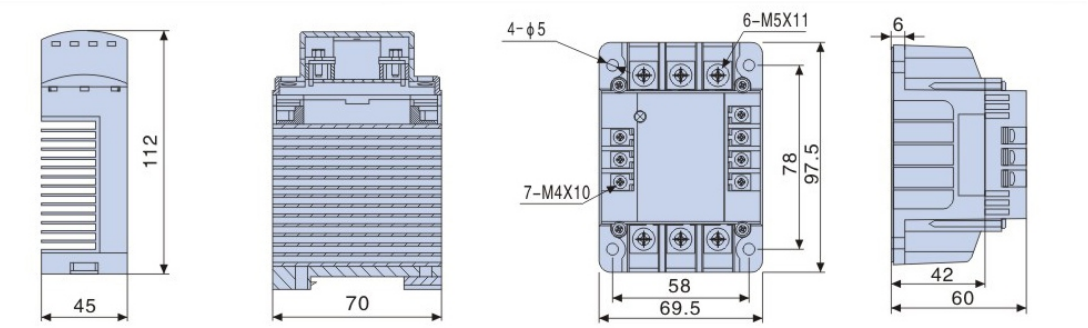

Предупреждение: Не рекомендуем использовать SSR без варистора!

СЕРИЯ SAD
(Двухполюсные Твердотельные реле)

- **Ток от 25 до 60А @600В АС.**
- **Усиленный дизайн для тяжелых промышленных нагрузок**
- **LED A(красный), LED B(красный)**
- **Класс защиты: IP 20**
- **коммутация при переходе через 0**

S A D - 48 25 D

- **A** — **Коммутируемое напряжение:** **A:** Переменного тока
- **D** — **Серии ТТР:** **D:** Двухполюсные Твердотельные реле
- **48** — **Рабочее Напряжение:** **48:** 48-600В АС
- **25** — **Рабочий Ток:** **25:** 25А, **40:** 40А, **50:** 50А, **60:** 60А
- **D** — **Управление:** **D:** 4-32В DC

ВЫХОДНЫЕ СПЕЦИФИКАЦИИ

Описание	25A	40A	50A	60A
Коммутируемое напряжение	48-600В AC			
Минимальный коммутируемый ток	0.1мА		0.15мА	
Максимальный коммутируемый ток	25A	40A	50A	60A
Индуктивные нагрузки	19A	30A	39A	45A
Потребляемый ток в цепи упр.	5			
Макс. пиковое напряжение	1000В AC			
Максимальный ток перегрузки 1 цикла	453/525		597/625	811/850
Падение напр. в цепи нагрузки	〈1.5В			
Тепловое сопротивление(Rjc) [℃/W]	0.35	0.30	0.25	0.20

ВХОДНЫЕ СПЕЦИФИКАЦИИ

Описание	
Управляющее напряжение	4-32В DC
Включение напряжения	4В
Напряжение выключения	1В
Управляющий ток	7-12мА
Время включения [мс]	1/2 цикла
Время выключения [мс]	1/2 цикла

ОСНОВНЫЕ СПЕЦИФИКАЦИИ

Описание	Параметры
Охлаждение	Воздушное
Диапазон рабочих температур	-40 до 80℃
Диапазон температур хранения	-40 до 125℃
Тип монтажа	Винтовые
Нижная плата	Алюминий
Влажность	до 85%
Индикация включения	LED (красный)
Масса	≤120г

СХЕМА ПОДКЛЮЧЕНИЙ

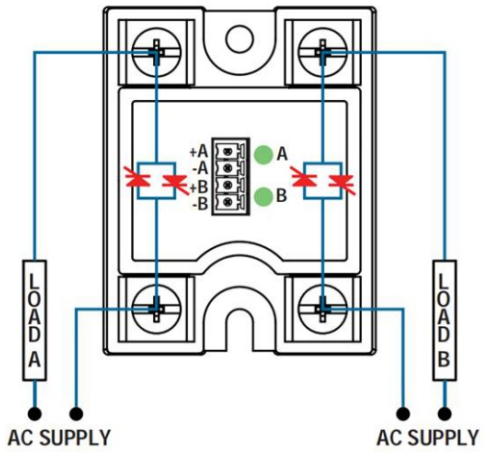

Габаритные и установочные размеры:

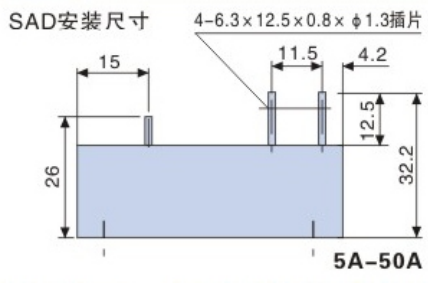

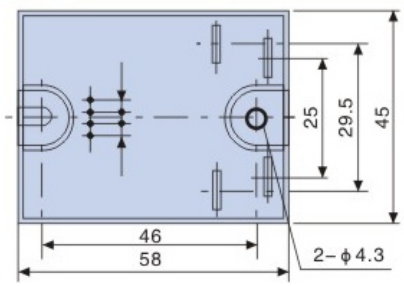

Предупреждение: Не рекомендуем использовать SSR без варистора!

СЕРИЯ SAR
(Трехфазные-Реверсивные Реле)

- **Ток от 10 до 120А @530В АС.**
- **Усиленный дизайн для тяжелых промышленных нагрузок**
- **Встроенная RC-цепь и защита от одновременного включения**
- **Коммутация по 3-м фазам**
- **С защитной крышкой**

S A R - 530 T 15 DY

- **A** — **Коммутируемое напряжение:** **A:** Переменного тока
- **R** — **Серии ТТР:** **R:** Реверсивные Реле
- **530** — **Рабочее Напряжение:** **530:** 48-530В АС
- **T** — **Тип:** **T:** Трехфазные
- **15** — **Рабочий Ток:** **15:** 15А, **40:** 40А, **80:** 80А, **120:** 120А, **150:** 150А
- **DY** — **Управление:** **DY:** 10-32В DC

ВЫХОДНЫЕ СПЕЦИФИКАЦИИ

Описание	15A	40A	80A	120A
Коммутируемое напряжение	48-530В AC			
Минимальный коммутируемый ток	100мА			
Максимальный пиковый ток (в течении 10мс)	150A	400A	800A	1200A
Номинальный коммутируемый ток	15A	40A	80A	120A
Падение напряжения в цепи нагрузки	≤1,6V AC			
Макс. пиковое напряжение	1000В AC			
Потребляемый ток в цепи управления	≤30mA			
Напряжение пробоя	2500V AC в теч. 1 минуты			
Ток утечки в закрытом состоянии	≤ 10 мА			

ВХОДНЫЕ СПЕЦИФИКАЦИИ

Описание	
Управляющее напряжение	10-32В DC
Включение напряжения	>10V DC
Напряжение выключения	<9V DC
Управляющий ток	35мА
Время переключения	1/2 цикла

ОСНОВНЫЕ СПЕЦИФИКАЦИИ

Описание	Параметры
Охлаждение	Воздушное
Диапазон рабочих температур	-40 до 80℃
Диапазон температур хранения	-40 до 125℃
Тип монтажа	Винтовые
Нижная плата	Алюминий
Влажность	до 85%
Индикация включения	Зеленый -прямое вращение; красный – обратное вращение
Масса	≤450г

СХЕМА ПОДКЛЮЧЕНИЙ

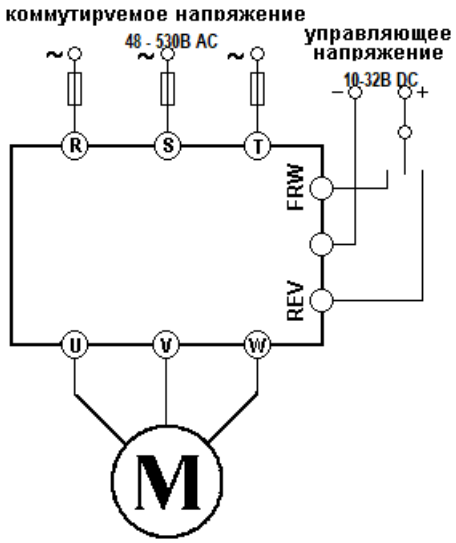

Габаритные и установочные размеры:

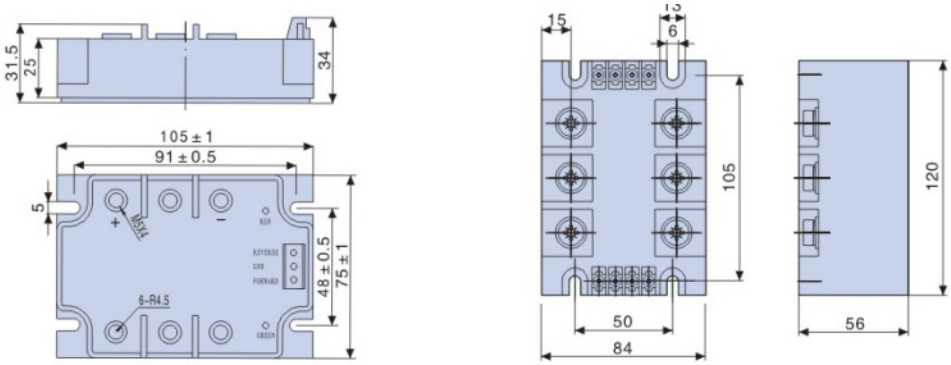

Предупреждение: Не рекомендуем использовать SSR без варистора!

H60

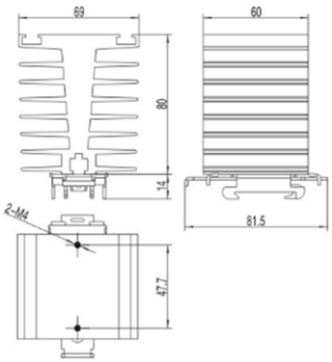

H80

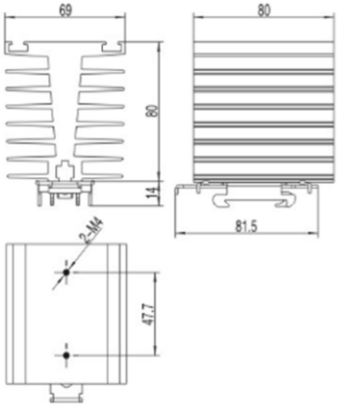

H100

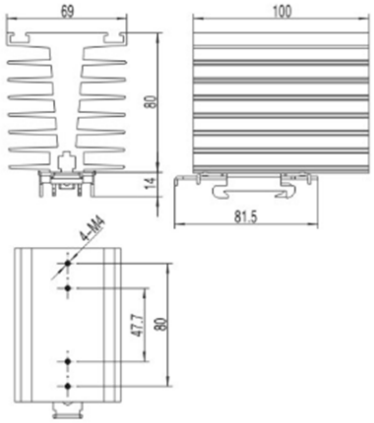

H120

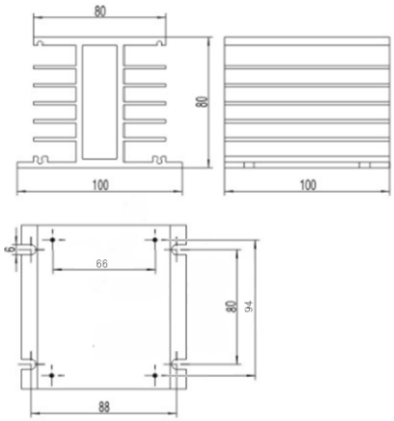

G105

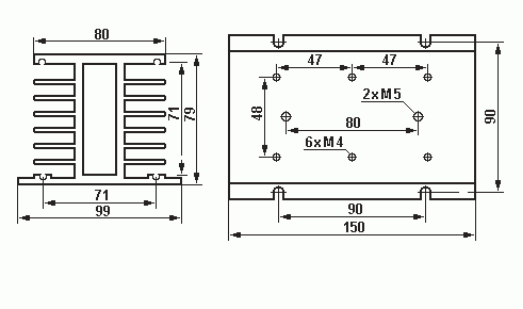

G150

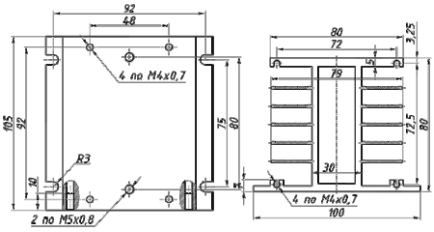

W125

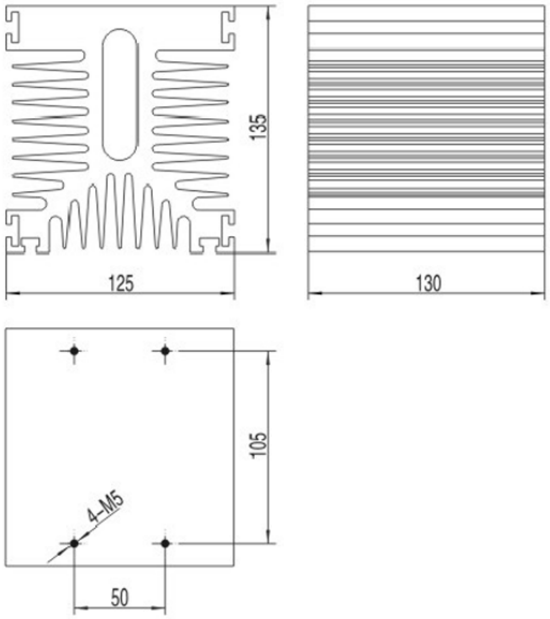

W155

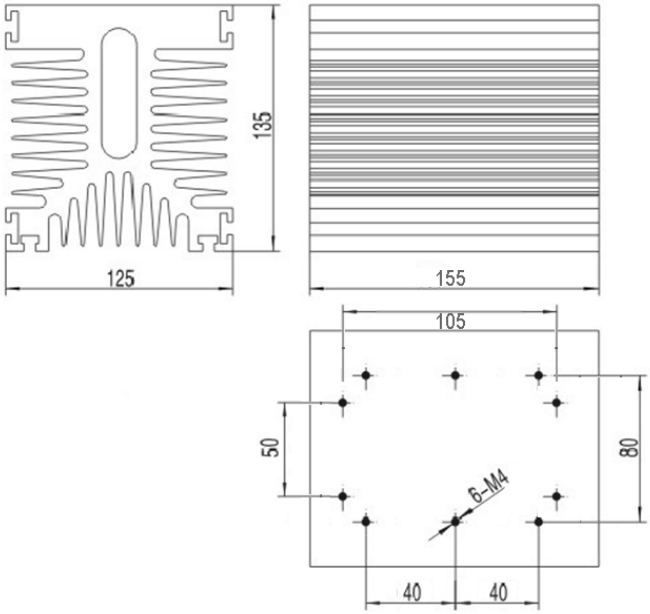

W210

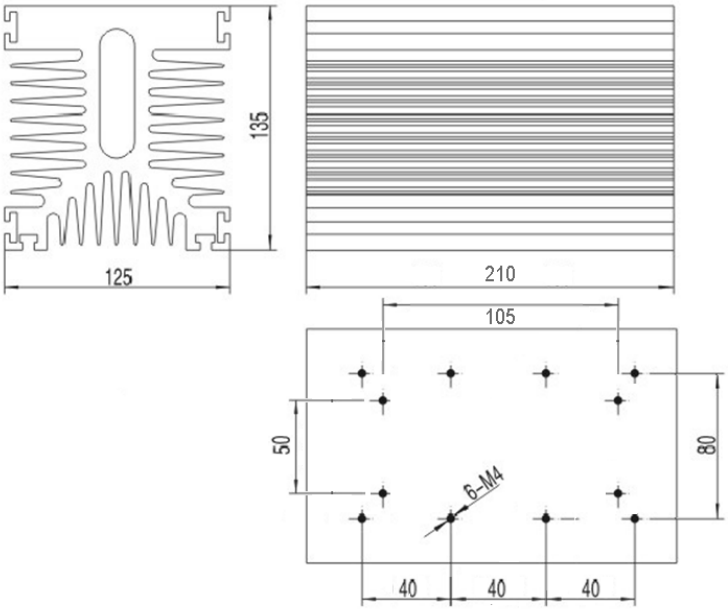

W300

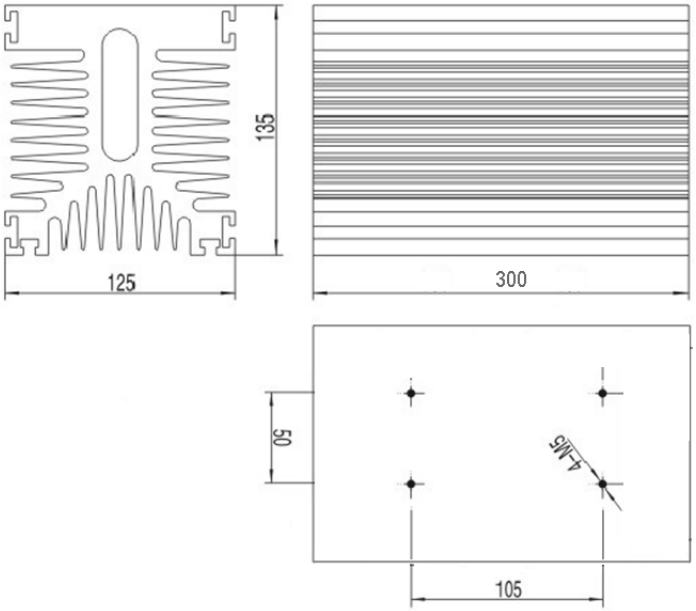

ТАБЛИЦА РАДИАТОРОВ

ТТР	Однофазные			Однофазные Модульного исполнения			Трехфазные
	1 реле	2 реле	3 реле	1 реле	2 реле	3 реле	1 реле
25A	H60	L150	G150				H100
40A							L150 G105
60A	H80	L180 G150	G150 W125				G150 L180 C125
80A							
100A	H100	C125 G150	W125	H100	G150	W155	W125
120A							
150A				L150	W125	W210	W155
200A							W210
300A				W125	W155	W300	W300
400A							
500A				W210	W210*2	W210*3	
600A							
800A				W300	W300*2	W300*3	
1000A							

Заметки

1

2

3

4

5

6

7

8

9

10

11

12

13

14

15

127106, Россия, г. Москва,
Гостиничная ул., д.5, Оф.204

Тел./Факс: +7(495) 662-63-75
e-mail: info@s-elec.ru, s-elec@mail.ru

ООО «СЕЛЕК»

www.s-elec.ru

Ваш надежный партнер в области промышленной автоматизации